姿　図

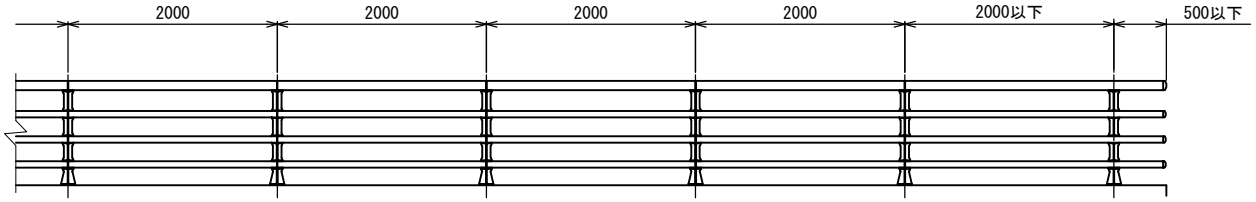

OK-4P-100

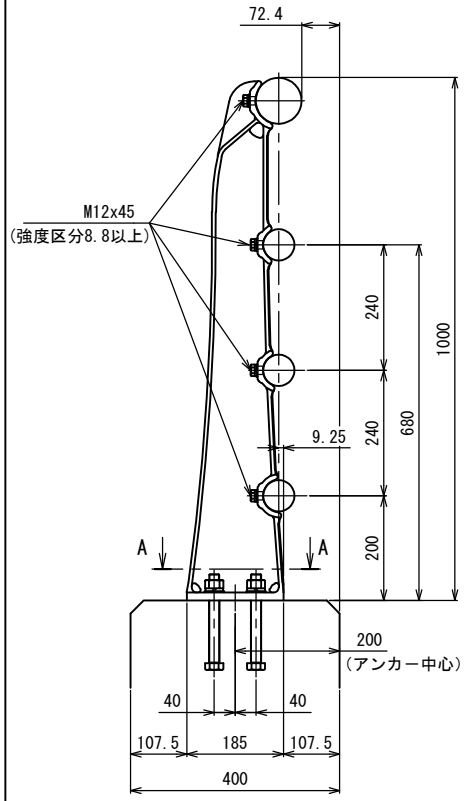

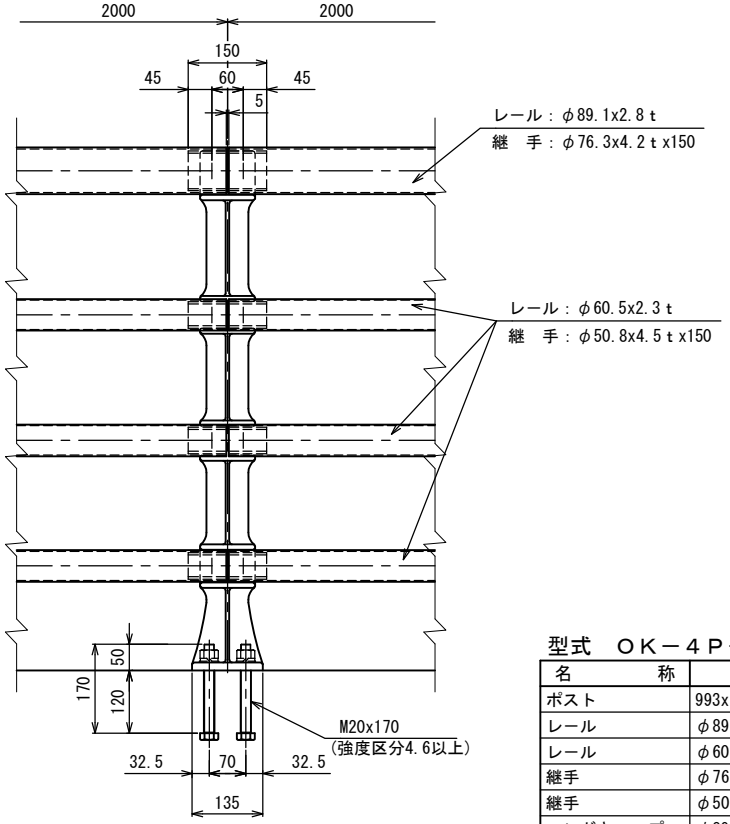

Ａ－Ａ断面
（アンカー部詳細）

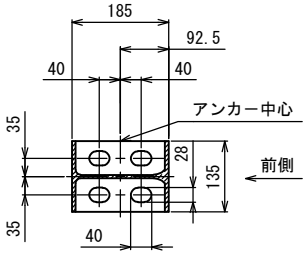

型式　ＯＫ－４Ｐ－１００　（歩道用ＳＰ種）材料表（ポストピッチ２ｍ 片側２１．５ｍ当たり）（鋳鉄製）

名　　称	サ　イ　ズ	材　　質	単　　重	数　　量	重量（Kg）
ポスト	993x185x135	FCD450	13.5	11 本	148.5
レール	φ89.1x2.8t	STK400	5.96/m	21.420 m	127.7
レール	φ60.5x2.3t	STK400	3.30/m	64.260 m	212.1
継手	φ76.3x4.2tx150	STK400	1.12	10 本	11.2
継手	φ50.8x4.5tx150	STKM13A	0.77	30 本	23.1
エンドキャップ	φ89.1x30	SS400	0.46	1 個	0.5
エンドキャップ	φ60.5x30	SS400	0.20	3 個	0.6
止メボルト	M12x45(B,W,SW)	強度区分8.8以上	0.07	88 本	6.2
アンカーボルト	（六）M20x170(B,N,W,SW)	強度区分4.6以上	0.59	44 本	26.0
ｍ当たりの重量＝約　２５．９ｋｇ			合　計		555.9 ｋｇ

《注記》　改良のため、一部仕様を変更する場合があります。